DETTAGLI COLLEGAMENTI - TAV.1

SCALA 1:10

D01 - Piastra di base per HEA180

SCALA 1:10

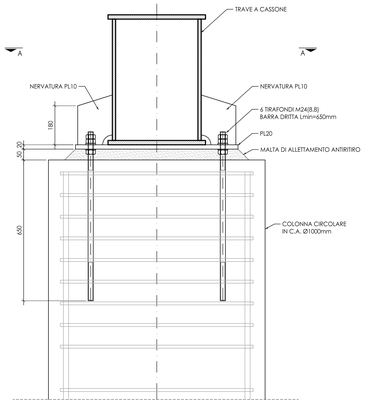

SEZIONE A-A

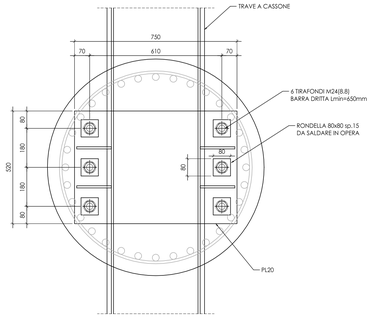

D02 - GIUNTO CONTINUITA' TRAVE A CASSONE

SCALA 1:10

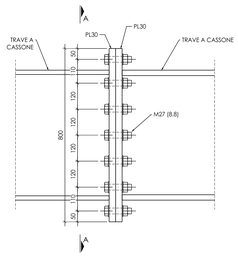

SEZIONE A-A

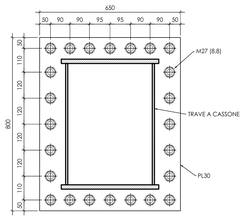

D03 - GIUNTO TESTA COLONNA TRAVI SOPPALCO HEA400

SCALA 1:10

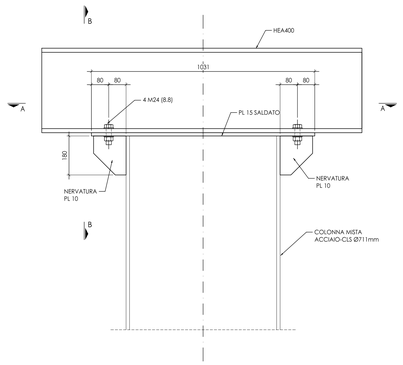

SEZIONE B-B

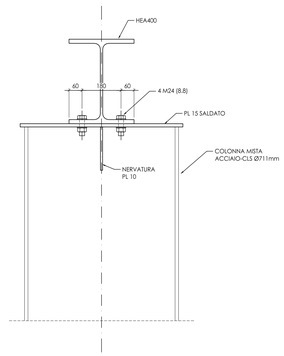

SEZIONE A-A

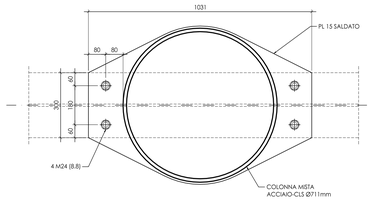

D04 - DETTAGLIO - HE400A

1:10

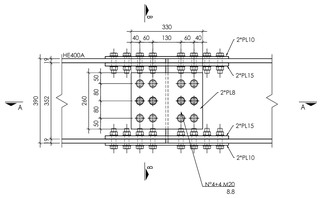

SEZIONE B-B

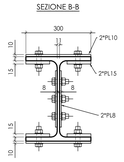

SEZIONE A-A

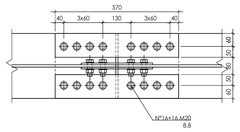

NOTE

- PER I MATERIALI E LE INDICAZIONI COSTRUTTIVE GENERALI FARE RIFERIMENTO ALLE INDICAZIONI RIPORTATE NELL'ELABORATO:

- AI015P-E-LL-00-STR-DI-00-A - NOTE GENERALI

- I PRODOTTI COMMERCIALI INDICATI NEL PROGETTO SONO INDICATIVI, SARA' POSSIBILE L'ADOZIONE DI PRODOTTI EQUIVALENTI CON CARATTERISTICHE PARI O SUPERIORI AI PRODOTTI INDICATI. TALI VARIAZIONI DOVRANNO ESSERE COMUNICATE E APPROVATE DALL'UFFICIO DI DIREZIONE LAVORI.

- PORRE PARTICOLARE ATTENZIONE AL POSIZIONAMENTO DI EVENTUALI FERRI DI RIPRESA O TIRAFONDI ALL'INTERNO DEL GETTO DELLE FONDAZIONI PER PERMETTERE LA REALIZZAZIONE DELLE STRUTTURE IN ELEVAZIONE DELLA FASE SUCCESSIVA.

- TUTTI GLI ELABORATI GRAFICI FANNO RIFERIMENTO AD UN LIVELLO DI PROGETTAZIONE ESECUTIVA E COME TALI DOVRANNO ESSERE PORTATI AD UN LIVELLO DI PROGETTAZIONE COSTRUTTIVA A CARICO DELL'IMPRESA ESECUTRICE PRIMA DELLA MESSA IN OPERA DELLE STRUTTURE. TALI ELABORATI COSTRUTTIVI DOVRANNO ESSERE SOTTOPOSTI AD APPROVAZIONE DELLA DIREZIONE LAVORI.

- TUTTE LE MISURE E LE QUOTE INDICATE DOVRANNO ESSERE VERIFICATE IN COERENZA ALLO STATO COSTRUTTIVO DEL PROGETTO, ANCHE IN ACCORDO ALLE ALTRE DISCIPLINE, ED EVENTUALMENTE ADEGUATE DI CONSEGUENZA.

- I NODI DI COLLEGAMENTO DELLE CARPENTERIE METALLICHE SONO RAPPRESENTATI NELLE LORO CONFIGURAZIONI PREVALENTI, QUALORA SIANO NECESSARIE MODIFICHE PER ADATTAMENTI DI CANTIERE E/O DI MONTAGGIO SI VALUTERANNO SOLUZIONI ALTERNATIVE PROPOSTE DALL'IMPRESA ESECUTRICE.

- QUANDO PREVISTO L'UTILIZZO DI TERRENO DI RIPORTO E' SEMPRE NECESSARIO PREVEDERNE LA CORRETTA COMPATTAZIONE A STRATI PER GARANTIRE UNA SUFFICENTE CAPACITà PORTANTE E LA RIDUZIONE DEL VOLUME DEI VUOTI CHE POTREBBE PORTARE A CEDIMENTI INDESIDERATI

PIANTA CHIAVE

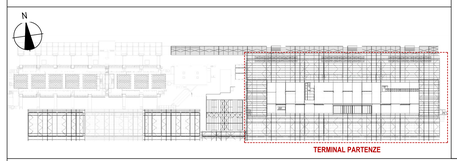

Ente Nazionale per l'Aviazione Civile

AEROPORTO CIVILE DI LAMEZIA TERME (CZ)

LOTTO L1 - Sviluppo aerostazione passeggeri
CUP: H84G22000030009
LOTTO L2 - Interventi per la security e la digitalizzazione
CUP: H86I22000390002
LOTTO L6 - Potenziamento delle reti di sottoservizi e impianti tecnologici
CUP: H84G22000060009

PROGETTO ESECUTIVO

LOTTO L1

TERMINAL PARTENZE - AMBITO 01
DETTAGLI COLLEGAMENTI - TAV.1

GRUPPO DI PROGETTAZIONE
Raggruppamento Temporaneo di Professionisti

Direttore Tecnico e Responsabile integrazione prestazioni specialistiche: ing. Filippo Bucola
Geologia: dott. Emanuele Fresia
Progettazione strutture: ing. Alessandro Cacciatori
Project Manager: ing. Emanuela Perina
CSP: arch. Elisabetti Forzni

Direttore Tecnico: ing. Giambattista Parletti
Progettazione Specialistica Impianti:
ing. Marco Bergami
P.I. Daniele Togni
ing. Enrico Facchinetti

AERTEC
Direttore tecnico: ing. Aeronautico Carlos Berenguer López
Responsabile sistemi di trasporto:
ing. Pedro Tena Calderón

VALLE 3.0
Direttore tecnico: arch. Emanuela Valle
Progettazione architettonica:
arch. Maria Camilla Valle
arch. Leonardo Giovannozzi

incide
Direttore tecnico e progettazione strutturale:
ing. Gianluca Vallerini
Coordinatore progettazione strutture
ing. Matteo Pagnozzi

CODICE ELABORATO								REVISIONE		
Fase	Lotto	Ambito	Disciplina	Tipo	Numero	Rev	Scala	Id.	Data	Descrizione
E	L1	01	STR	DI	50	A	1:10	A	FEBBRAIO 2025	EMISSIONE

NOME FILE: AI015P-E-L1-01-STR-DI-50-A.dwg

REDAZIONE: M. PIOVESAN INCIDE

Visto del Committente: **Società Aeroportuale Calabrese S.p.A.**

INTERVENTO FACENTE PARTE DEL
Contratto Istituzionale di Sviluppo
"CIS VOLARE"

IL RESPONSABILE DEL PROCEDIMENTO:
ing. Ferdinando Saracco

IL POST HOLDER DI AREA:
OPERATIONAL SERVICES MANAGER: Emilio Parrilla
PASSENGER EXPERIENCE MANAGER: Sabrina Mileto
PH PROGETTAZIONE: Ferdinando Saracco

Approvazione **ENAC:**